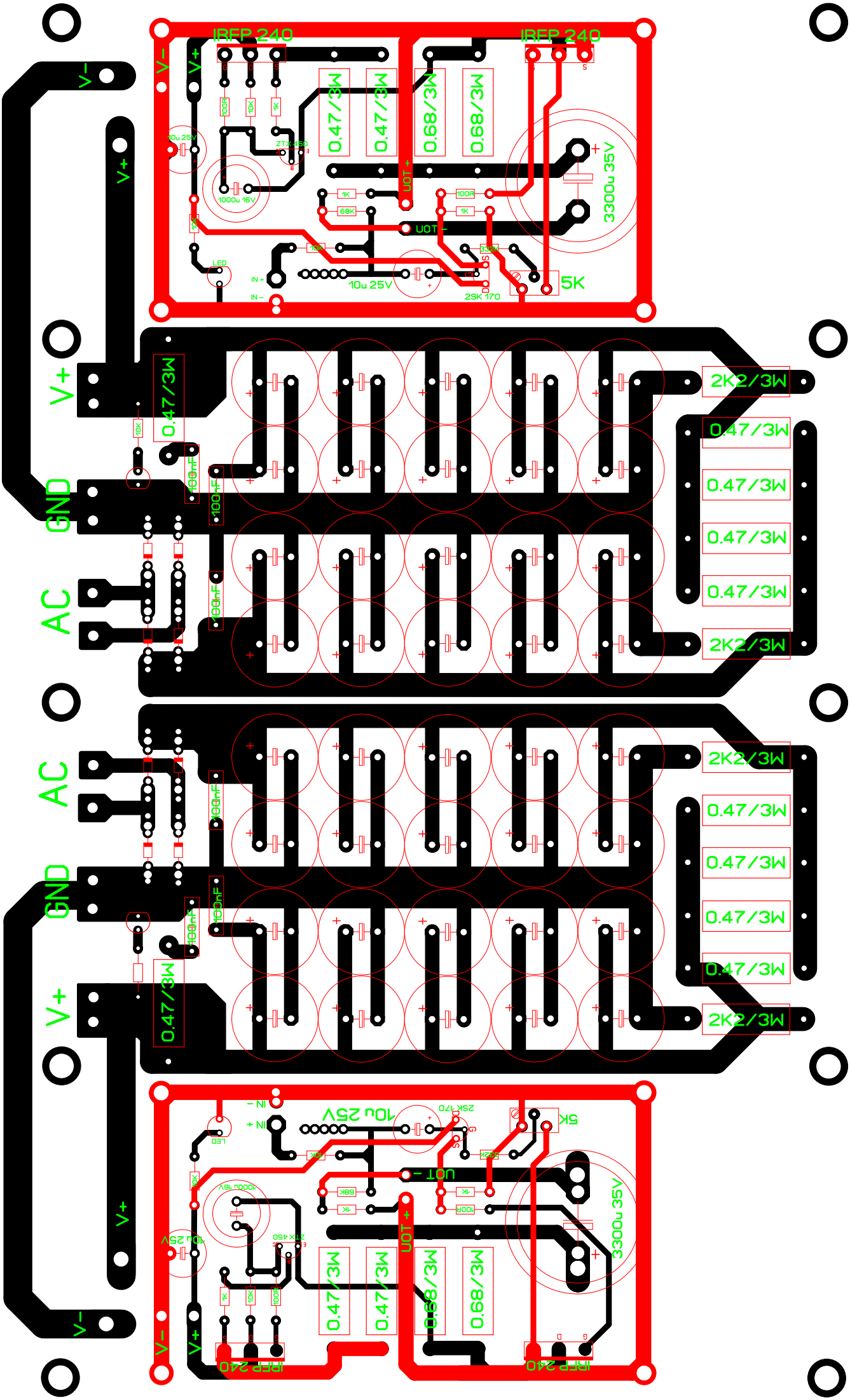
IRFP 240
IRFP 240
V-
V+
0.47/3W
0.47/3W
0.68/3W
0.68/3W
3300u 35V
UOT+
UOT-
1K
68K
100R
1K
10u 25V
2SK 170
5K
LED
IN +
IN -
1000u 16V
10u 25V
2TX450
V+
GND
AC
0.47/3W
10K
100nF
2K2/3W
0.47/3W
0.47/3W
0.47/3W
0.47/3W
2K2/3W
AC
GND
V+
0.47/3W
2K2/3W
0.47/3W
0.47/3W
0.47/3W
0.47/3W
2K2/3W
V-
V+
0.47/3W
0.47/3W
0.68/3W
0.68/3W
3300u 35V
UOT+
UOT-
IRFP 240
IRFP 240
5K
2SK 170
10u 25V
IN +
IN -
LED
1000u 16V
10u 25V
2TX450
V+
V-