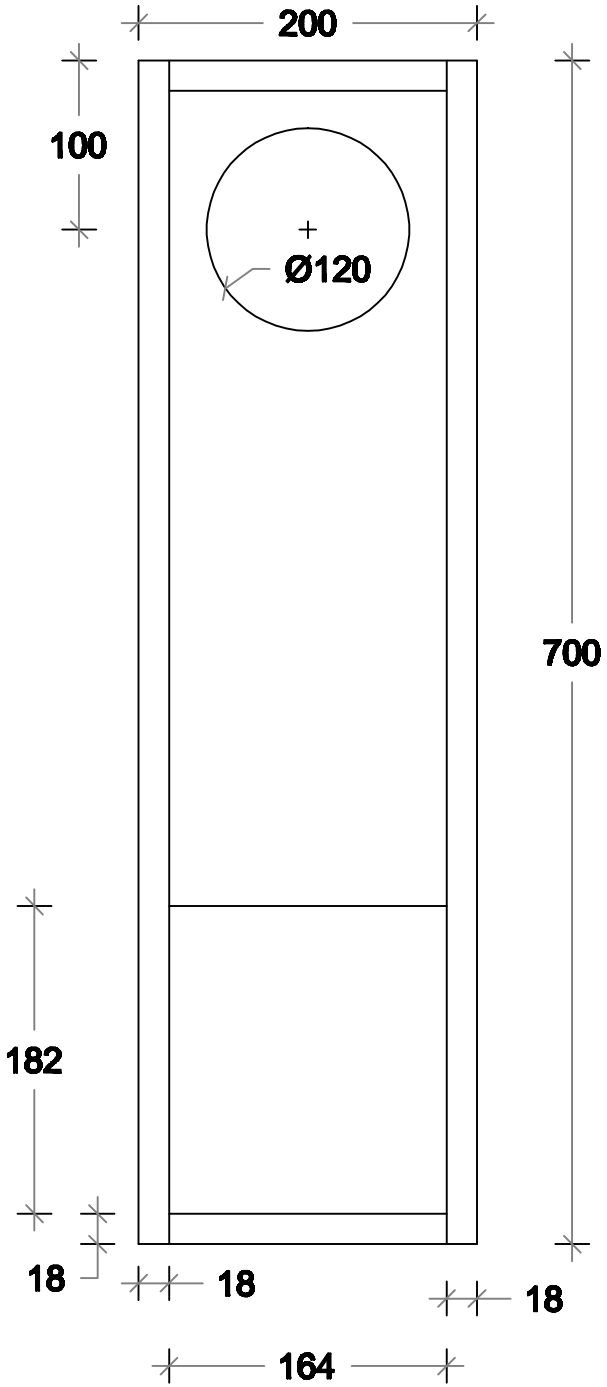
200
100
Ø120
700
182
18
18
18
164

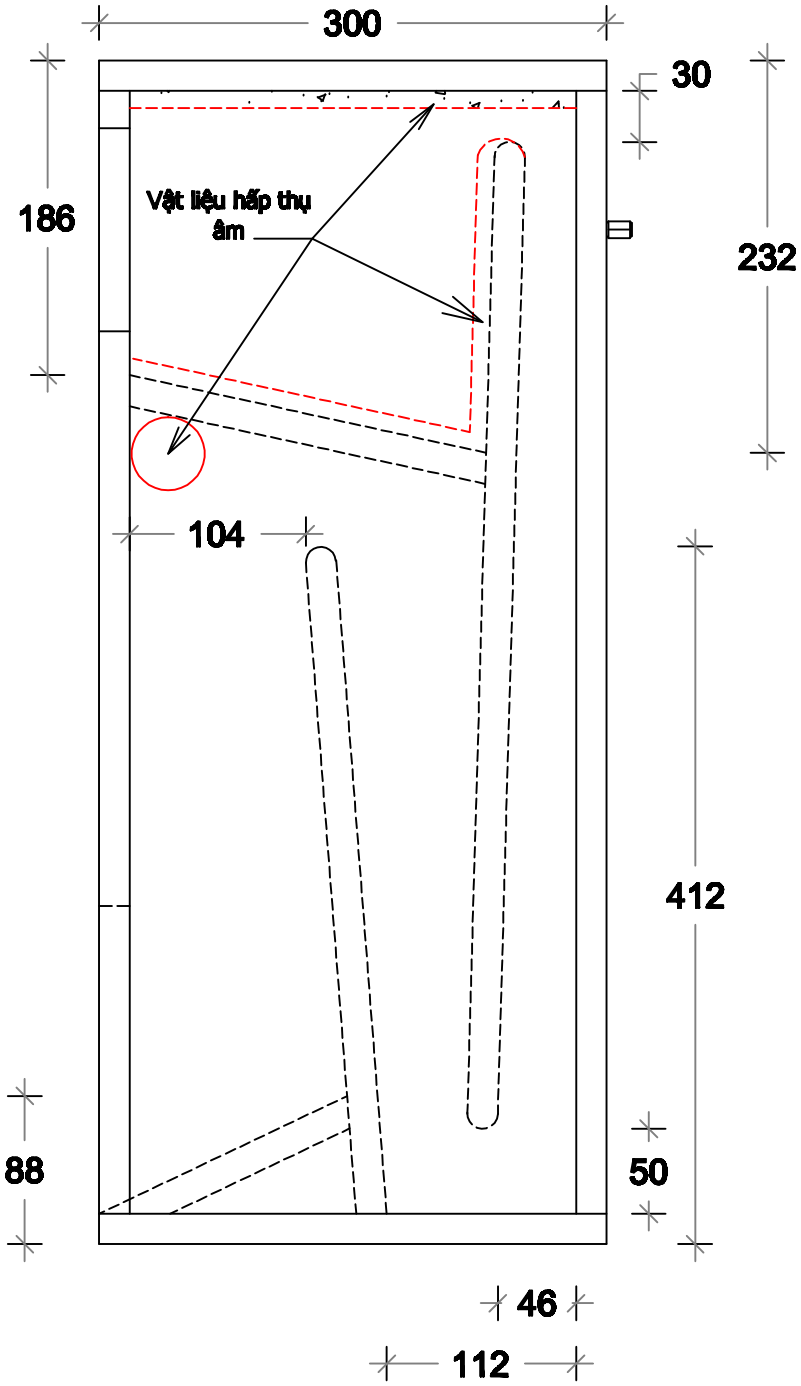
300
30
186
Vật liệu hấp thụ
âm
232
104
412
88
50
46
112