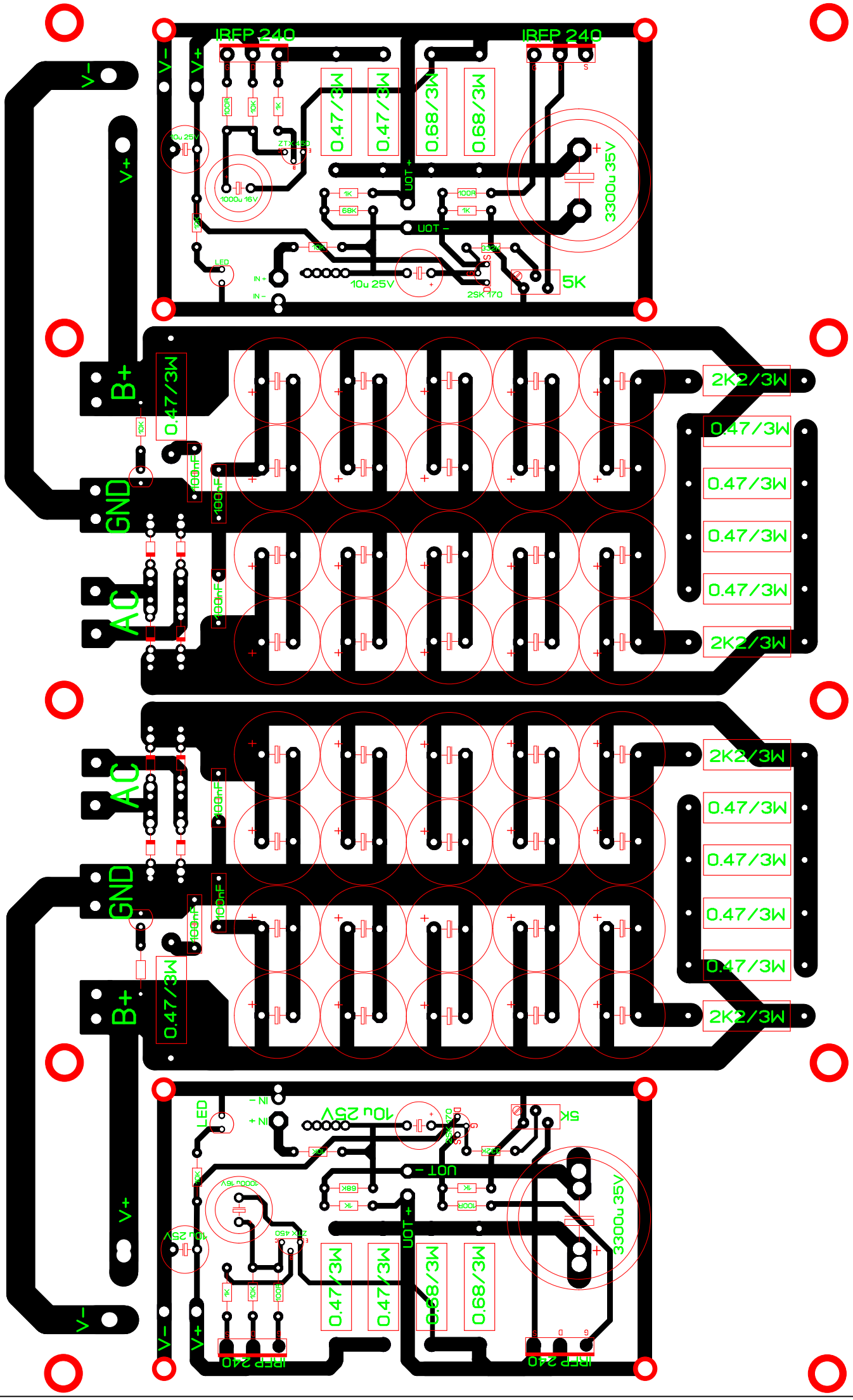
IRFP 240
IRFP 240
V-
V+
100R
10K
1K
10u 25V
ZTX450
1000u 16V
0.47/3W
0.47/3W
0.68/3W
0.68/3W
3300u 35V
UOT +
UOT -
1K
68K
100R
1K
10K
LED
IN +
IN -
10u 25V
2SK170
5K
B+
GND
AC
0.47/3W
10K
100nF
100nF
100nF
100nF
2K2/3W
0.47/3W
0.47/3W
0.47/3W
0.47/3W
2K2/3W
AC
GND
B+
0.47/3W
100nF
100nF
100nF
100nF
2K2/3W
0.47/3W
0.47/3W
0.47/3W
0.47/3W
2K2/3W
LED
IN -
IN +
10u 25V
2SK170
5K
UOT -
68K
1K
100R
1K
UOT +
3300u 35V
1000u 16V
10u 25V
ZTX450
1K
10K
100R
0.47/3W
0.47/3W
0.68/3W
0.68/3W
V-
V+
IRFP 240
IRFP 240
V-
V+