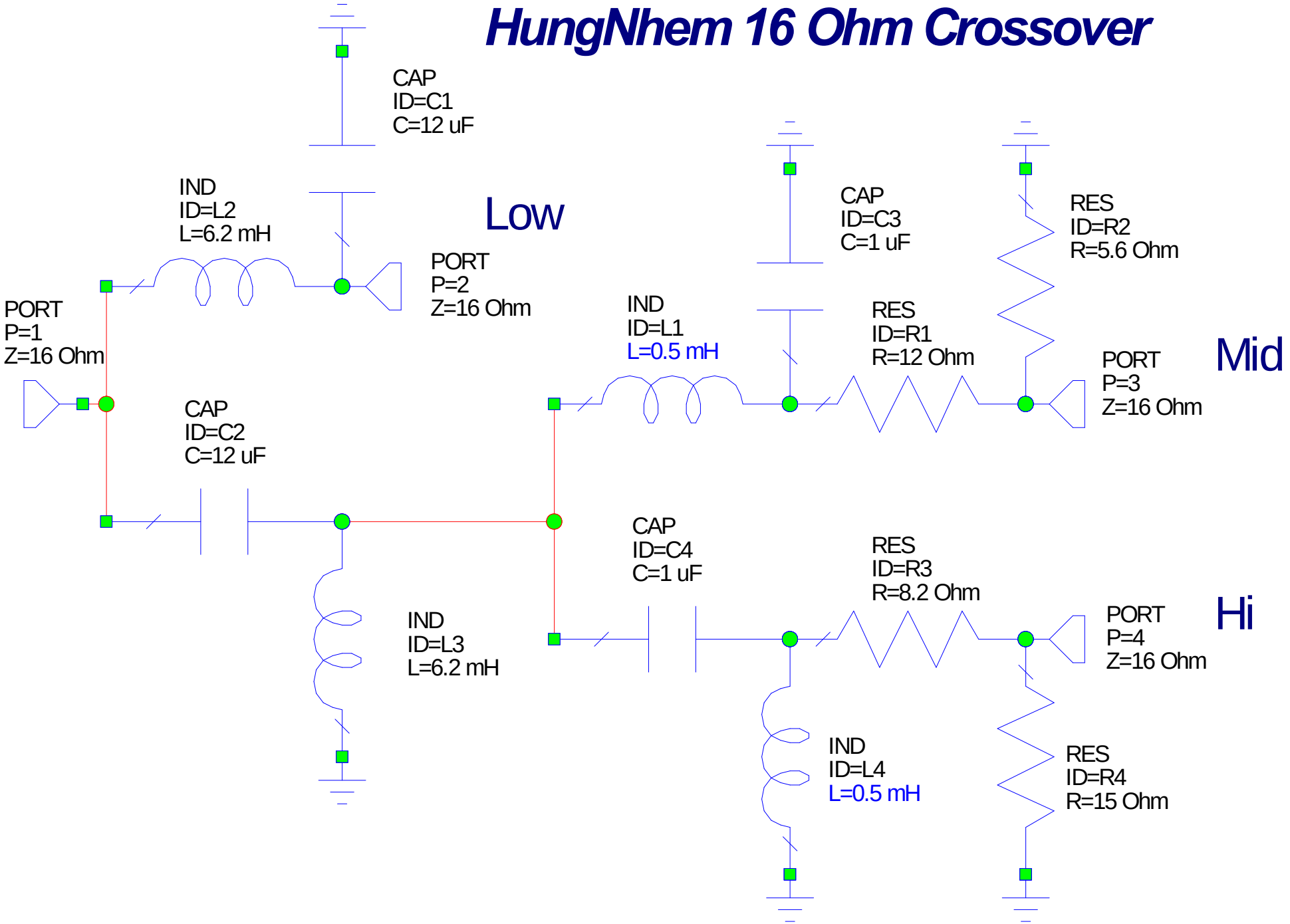HungNhem 16 Ohm Crossover